Accionamiento excéntrico manual con maneta de control giratoria - Platino

LOT

10 711 970

- Accionamiento para un fregadero
- Se incluye adaptador para el tiro Bowden

No compatible con fregaderos de Acero Inox cepillado 38 XXX 004-86.

Encaja con LOT

Platino	10 711 970-08
Cromo	10 711 970-00
Platino cepillado	10 711 970-06
Latón (Oro 23k)	10 711 970-09
Dark Chrome	10 711 970-19
Latón cepillado (Oro 23k)	10 711 970-28
Negro mate	10 711 970-33
Champagne cepillado (Oro 22k)	10 711 970-46
Champagne (Oro 22k)	10 711 970-47
Cromo cepillado	10 711 970-93
Dark Platinum cepillado	10 711 970-99

Nos reservamos el derecho a modificar los diseños, rango de producto y especificaciones técnicas sin previo aviso
Podrá encontrar mayor información en: www.dornbracht.com +34 932 723910 iberia@dornbracht.com

Accionamiento excéntrico manual con maneta de control giratoria - Platino

LOT

10 711 970

mm [inches]

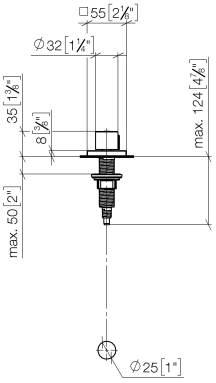

Accionamiento excéntrico manual con maneta de control giratoria - Platino

LOT

10 711 970

Piezas para otros acabados pueden encontrarse aquí: Cromo

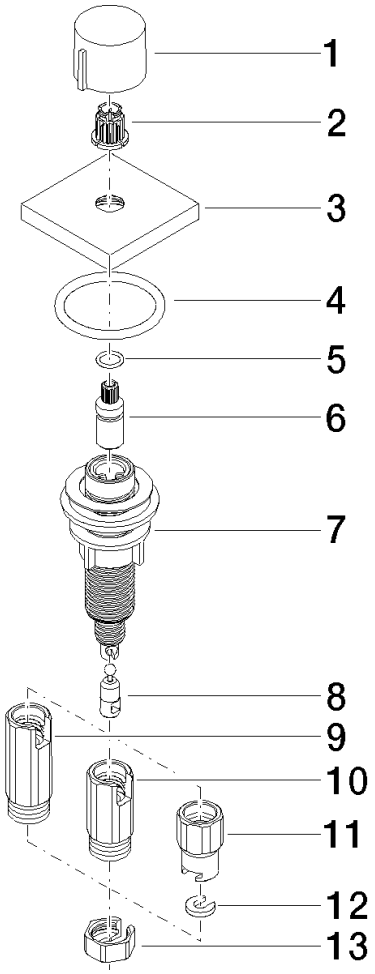

Lista de piezas de recambios

N°	Número de artículo	Denominación	Cantidad de montaje	Plazo de entrega
1	09 20 97 030-08	manilla	1	40
2	90 12 12 002 00 90	manguito de engaste	1	2
3	09 27 87 007-08	roseta	1	40
4	90 14 10 043 00 90	sello	1	2
5	09 14 10 042 90	sello	1	2
6	09 29 06 087-08	husillo	1	-
	Ya no se puede pedir el repuesto, solicite el artículo de repuesto.			
7	04 30 01 029 00 90	adaptador	1	2
8	09 24 03 175 90	adaptador	1	2
9	09 11 10 073-07	racor	1	30
10	09 11 10 074-07	racor	1	30
11	09 11 10 079-07	racor	1	30
12	09 30 11 087 90	disco	1	2
13	09 23 30 024-07	tuerca	1	30

Nos reservamos el derecho a modificar los diseños, rango de producto y especificaciones técnicas sin previo aviso
Podrá encontrar mayor información en: www.dornbracht.com +34 932 723910 iberia@dornbracht.com